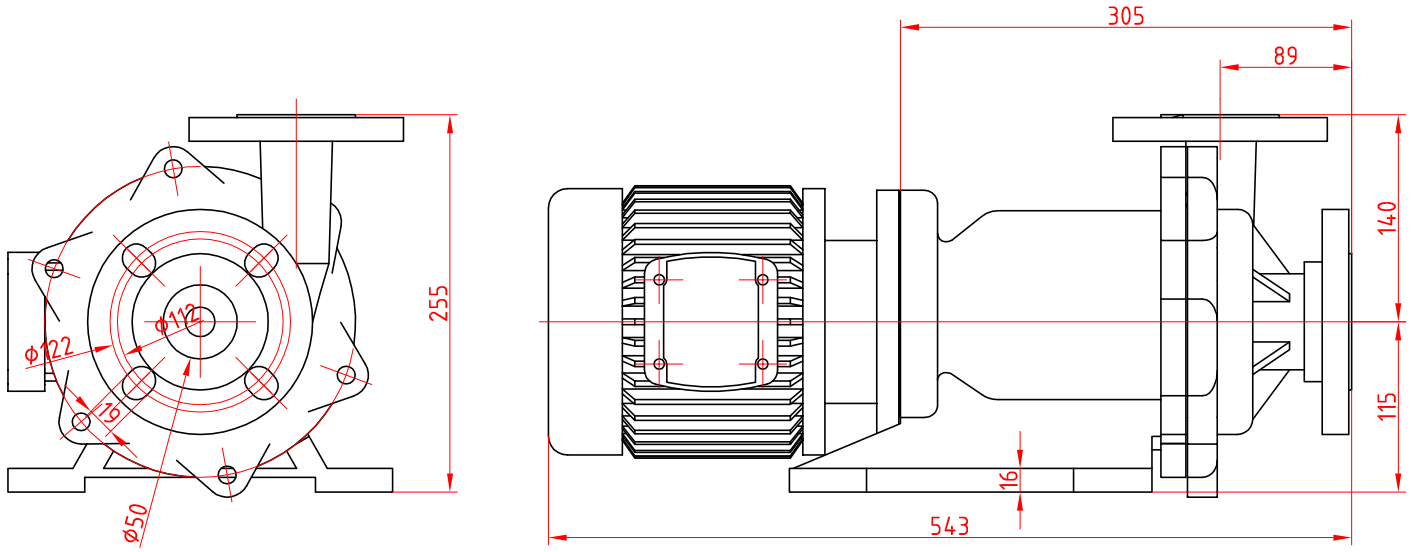

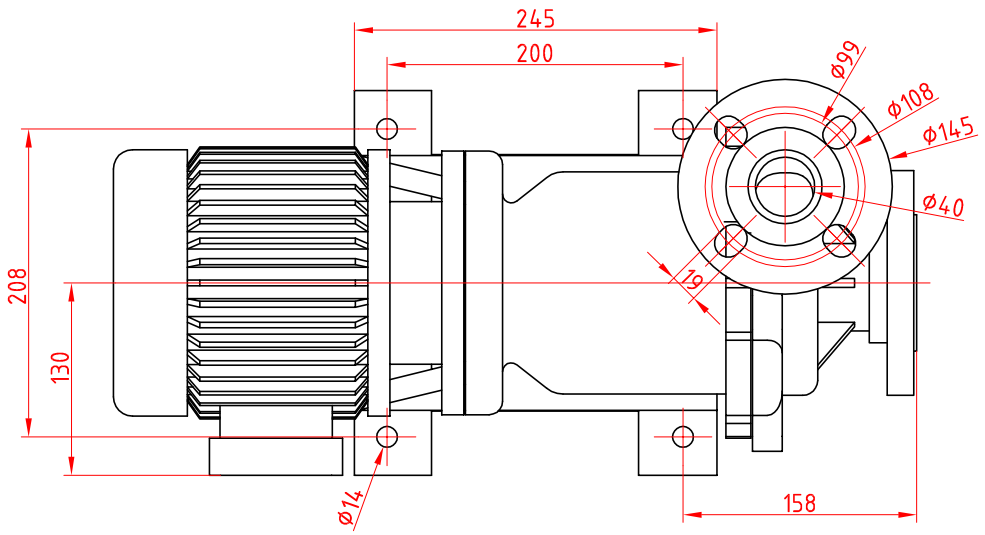

POZNÁMKY:

TYP ČERPADLA: GPMD 25-500
DOPRAVNÉ MNOŽSTVO VODY: 6m3/hod.
DOPRAVNÁ VÝŠKA: H=24m kvap.stĺpca
TEPLOTA KVAPALINY: 20°C
HUSTOTA VODY PRI DANEJ TEPLOTE: 998,2 kg/m3
PRIPOJOVACIE ROZMERY: Dn50,Dn40, Pn16
PRÍKON EL.MOTORA 2,2kW
HMOTNOSŤ ČERPADLA 80kg

ČERPADLO NEUTRALIZAČNÉ POZ.Č. P 026A,B

TÁTO DOKUMENTÁCIA JE DUŠEVNÝM MAJETKOM J-KOPA spol. s r.o. A EXPRO spol. s r.o.
ŽIADNA ČASŤ TEJTO DOKUMENTÁCIE NESMIE BYŤ REPRODUKOVANÁ ALEBO POUŽITÁ BEZ JEJ PÍSOMNÉHO POVOLENIA

	MENO/NAME:	PODPIS/SIGNATURE:	DÁTUM/DATE:
VYPRACOVAL/DESIGNED:	Ing.Lenčéš.Ing.Guizon		10/2011
KONTROLOVAL/CHECKED:	DIPL.ING. J.GUIZON		10/2011
ZODP. PROJEKTANT/APROVED:	DIPL.ING. J.GUIZON		
HL.INŽ.PROJEKTU/PROJECT LEADER:	DIPL.ING. J.KRUMPÁL		10/2011
MANAŽÉR PROJEKTU/ PROJECT MANAGER:	DIPL.ING. M.SÝKORA		10/2011

PROJEKTANT/DESIGNER:
J-KOPA spol. s r.o.
Piešťanská 7, 831 02 Bratislava
EXPRO s.r.o.
P.O.BOX 12, 927 03 ŠALA (areál DUSLA)
tel.fax.: +421 031 7703955
e-mail: expro@salamon.sk

ZMLUVNÝ PARTNER/CONTRACTOR:
BRATISLAVSKÁ TEPLÁRENSKÁ, a.s.
BAJKALSKÁ 21/A
829 05 BRATISLAVA

NÁZOV STAVBY/NAME OF BUILDING
REKONŠTRUKCIA CHEMICKEJ ÚPRAVNE VODY V TEPLÁRNI ZÁPAD

ČASŤ/PART:
PS.01 CHEMICKÁ ÚPRAVŇA VODY
DPS.01.2 STROJNOTECHNOLOGICKÁ ČASŤ –NOVÁ CHUV

ZÁKAZKA Č./PROJECT NO.:	JK.2011.07
ČÍSLO PRÍLOHY/ANNEX:	06
STUPEŇ PD/DOC. TYPE:	JP
FORMÁT/SIZE:	2xA4

NÁZOV VÝKRESU/DESTRIPTION
ROZMEROVÝ NÁČRTOK
ČERPADLO NEUTRALIZÁCIA VODY VODY 6m3/hod,
P 026A/B

ARCHÍVNE ČÍSLO/ARCHIVE NO.: JK.11.DPS.01.2.67

MIERKA/SCALE: 1:5

SADA/COPY NO.:

ALL RIGHTS TO THIS TECHNICAL DOCUMENT EXCLUSIVELY BELONG TO J-KOPA LTD. THIS TECHNICAL DOCUMENT MUST NOT BE COPIED, REPRODUCED OR OTHERWISE PROVIDED TO THIRD PARTIES WITHOUT EXPLICID AGREEMENT OF THE OWNER.

REKONŠTRUKCIA CHUV TEPLÁRNE
© expro "D-A3-420x297-2xA4.DWG"